5. Übung KON 1: Projektionen und Schnittdarstellungen

Frankfurt UAS, FB2 / Mechatronik, Prof. Dr. E. Wagner, WiSe 2024-25

Aufgabe 1: Sechskantschraube

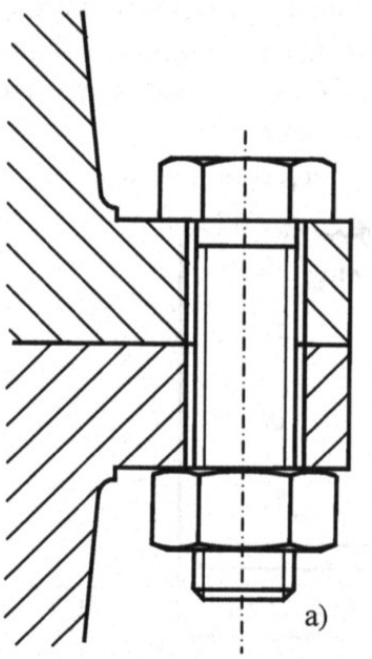

- Zwei Flansche haben eine Dicke von jeweils 12 mm
- Sie sollen über eine Durchsteckverbindung miteinander verschraubt werden
- Hierzu wird eine M10 Sechskantschraube (ISO4014) mit einer Länge von 40 mm und eine Mutter ISO 4032 eingesetzt
- Zeichnen Sie die Verbindung maßstabsgetreu

Aufgabe 2: Zylinderschraube

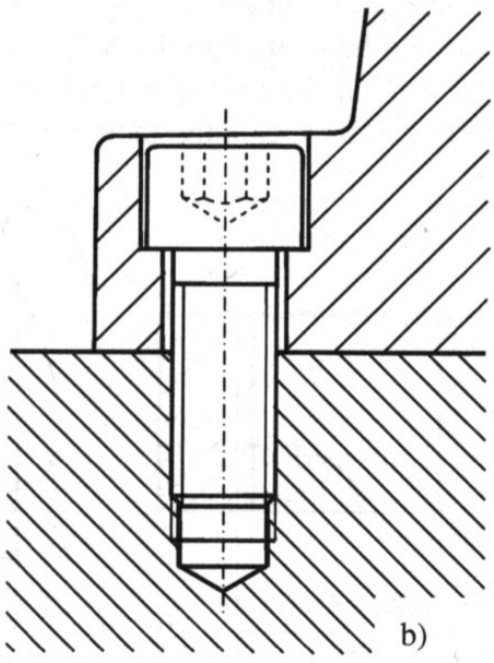

- Ein Flansch hat eine Dicke von 20 mm
- Er ist mit einer M10 Innensechskant Zylinderschraube mit einem Maschinenrahmen verschraubt. Die Schraube hat eine Länge von 35 mm.
- Im Flansch ist eine entsprechende Senkung
- In den Rahmen wird hierzu ein Sackloch gebohrt, in das ein Gewinde geschnitten wird.
- Zeichnen Sie die Verbindung maßstabsgetreu